SEMAINE 3

👁 Chaque jour de la semaine, tu vas découvrir différents métiers.
À la fin de tes activités tu trouveras des indications pour colorier ce pixel art et découvrir l'objet qui s'y cache.
Bonne chance !

	A	B	C	D	E	F	G	H	I	J	K	L	M	N	O
1															
2															
3															
4															
5															
6															
7															
8															
9															
10															
11															
12															
13															
14															

JOUR 11 : CHARPENTIER

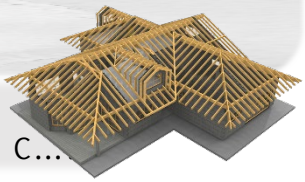

Reporte les lettres correspondant aux symboles pour découvrir comment colorier le pixel art. Pour les chiffres, 1 = A, 2 = B, 3 = C...

1

Regarde cette **vidéo** sur le **métier de charpentier** : https://huit.re/charpentier

Quels **diplômes** a obtenus Fabien ?

.....

Quel **matériau** utilise principalement un charpentier ?

☐ o)le bois ☐ u)le métal ☐ i)la pierre ☐ r)le plâtre

D'après Fabien, quelles sont les **qualités requises** pour être un bon charpentier ?

.....

.....

Qu'est-ce qui **plaît** à Fabien dans son métier ?

.....

.....

2

Voici les plans d'un appentis construit par Fabien.

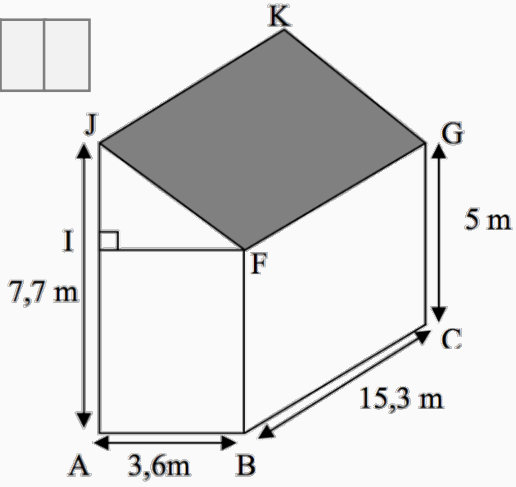

Comment appelle-t-on la **figure IJF** ?

C'est un ☐☐☐☐☐☐☐☐ ☐☐☐☐☐☐☐☐

Comment appelle-t-on la **figure ABFJ** ?

C'est un ☐☐☐☐☐☐☐

Comment appelle-t-on la **figure JKGF** ?

C'est un ☐☐☐☐☐☐☐☐☐

Combien mesure **le côté IJ** ? Il mesure ☐ , ☐ m

Indice : IA et GC font la même longueur

Combien mesure **le côté IF** ? Il mesure ☐ , ☐ m

On cherche à connaître la **longueur de la poutre JF**. Pour cela, on peut utiliser le **théorème de Pythagore** :

Dans le ☐☐☐☐☐☐☐☐ IJF, rectangle en ☐

IF x IF = ☐ , ☐☐ IJxIJ = ☐ , ☐☐ IFxIF + IJxIJ = ☐☐ , ☐☐

On en déduit que JF x JF = 20,25 donc JF = $\sqrt{20,25}$ = 4,5 m

COLORIE EN ☒ ○ ↑ ⁄ LES CASES : C1, D1, F1, G1, B2, E2, H2, I2, J2, K2, B3, G3, L3, C4, F4, M4, B5, G5, N5, A6, D6, G6, N6

JOUR 12 : CHAUDRONNIER

Reporte les lettres correspondant aux symboles pour découvrir comment colorier le pixel art. Pour les chiffres, 1 = A, 2 = B, 3 = C....

1

Regarde cette **vidéo** sur le **métier de chaudronnier** : https://huit.re/chaudronnier

Quel **diplôme** Nelson a-t-il obtenu?

.....

Quelle **pièce** est-il entrain de fabriquer ?

☐ une jante ☐ un joint d'étanchéité ☐ un rotor ☐ un couvercle de cuve

Qu'**apprécie** Nelson dans son travail ?

.....

.....

Selon Nelson, quelles sont les **qualités requises** pour être un bon chaudronnier ?

.....

.....

2

Pour construire sa pièce, Nelson doit réaliser un **cercle de 15 cm de rayon**.

Trace ce cercle en utilisant l'échelle suivante:

1 cm sur la feuille correspond à 5 cm dans la réalité.

On appelle O le **centre** du cercle.

Place un point **A sur le cercle**, trace une droite (AO).

Elle **coupe le cercle en un point B**.

Comment appelle-t-on le segment [AB] ?

C'est un [ ][ ][ ][ ][ ][ ][↑][o]

Calcule la longueur de métal nécessaire pour réaliser ce cercle.

Rappel : pour calculer le périmètre (=le tour) d'un cercle, on utilise la formule P = 2 x π x rayon. Pour mémoire, π ≈ 3,14 .

Il faut un morceau de métal de longueur d'environ [ ][ ], [ ] cm.

3

Nelson explique qu'il travaille dans une entreprise internationale dans laquelle l'anglais est utile. **Associe chaque mot à la bonne image.**

☐ plane ☐ tools ☒ car ☐ factory ☐ boat ☐ box

COLORIE EN [☒][o][↑][↗] **LES CASES : C2, D2, F2, G2, C3, D3, E3, F3, D4, E4, C5, D5, E5, F5, B6, C6, E6, F6**

JOUR 13 : COIFFEUR

Reporte les lettres correspondant aux symboles pour découvrir comment colorier le pixel art. Pour les chiffres, 1 = A, 2 = B, 3 = C...

1

Regarde cette **vidéo** sur le **métier de coiffeur** : https://huit.re/metiercoiffeur

Pourquoi Mickaël a-t-il **choisi ce métier** ?

……

……

Quel **diplôme** a-t-il obtenu pour devenir coiffeur ?

☐ le CFG ☐ un bac pro ☐ une licence ☐ un CAP

Selon Mickaël, quelles sont les **qualités** nécessaires d'un coiffeur ?

……

……

Qu'est-ce que **Mickaël apprécie dans son métier** ?

……

……

2

Dans tous ces mots, **surligne** ceux qui ne font **pas** référence **à la coiffure**.

blaireau	râteau	sébum	pointes	manette	balayage
kératine	brushing	coloration	dressage	crépu	fourche
laque	pavage	racine	natte	chignon	hélium

Combien de mots intrus as-tu trouvés ? ☐

3

Voici les tarifs du salon de coiffure de Mickaël.

	COURT	MI-LONG	LONG
BRUSHING Shampoing + Brushing + Soin	21€	27€	30€
COUPE Shampoing + Coupe + Brushing	32€	35€	37€
FORFAITS			
La base de nos forfaits comprend : Shampoing + Coupe + Brushing + Soin + Produits de coiffage*			
BALAYAGE 1/2 tête	60€	70€	77€
MÈCHES/OMBRÉ HAIR Tête entière	86€	92€	99€
COULEUR	55€	68€	74€
COULEUR + BALAYAGE	86€	95€	110€
COULEUR + MÈCHES	92€	120€	135€
FORFAIT SANS COUPE	-10€	-11€	-12€

Mathilde a les cheveux courts, elle souhaite réaliser un brushing.

Combien va-t-elle payer ? ☐ €

Pauline souhaite réaliser une couleur. Elle a les cheveux mi-longs mais ne souhaite pas réaliser de coupe.

Combien va-t-elle payer ? ☐ €

Clara est une cliente fidèle. Elle a les cheveux longs et souhaite réaliser une coupe. Mickaël lui fait une réduction de 50%.

Combien va-t-elle payer ? ☐ , ☐ €

COLORIE EN ☐ **LES CASES : H3, I3, J3, G4, H4, J4, K4, L4, H5, I5, J5, K5, L5, M5, H6, I6, J6, K6, L6, M6, D7, G7, H7, I7, J7, L7, M7, N7, D8, E8, F8, H8, I8, J8, K8, L8, M8, C9, D9, F9, G9, H9, I9, J9, K9, L9, M9, N9, C10.**

JOUR 14 : CONTRÔLEUR TECHNIQUE

Reporte les lettres correspondant aux symboles pour découvrir comment colorier le pixel art. Pour les chiffres, 1 = A, 2 = B, 3 = C....

1

Regarde cette **vidéo** sur le **métier de contrôleur technique** : https://huit.re/controleurtechnique

Quels sont les **2 types de contrôle technique** qui existent ?

.....

.....

Avec qui Max travaille-t-il ?

☐ g) avec son frère et son père ☐ h) avec son meilleur ami ☐ i) avec sa petite-amie

Selon Max, quelles sont les **qualités requises** pour être un bon contrôleur technique ?

.....

.....

Pourquoi Max **apprécie-t-il son métier** ?

.....

.....

2

La sécurité des véhicules peut être un élément important dans la diminution des risques d'accident.

Observe ce **graphique** et réponds aux **questions**.

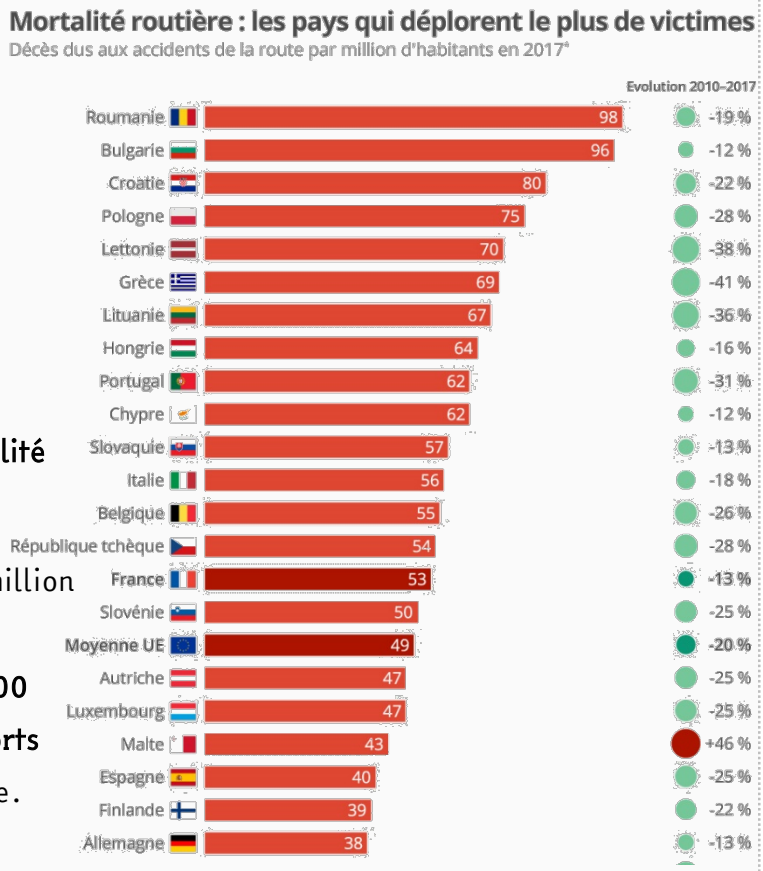

Dans quel pays d'Europe y a t-il le plus de tués sur la route en proportion ?

en ☒ ☺ ○ ☐☐☐☐☐

Quel est le seul pays dans lequel la mortalité a augmenté ? à ☐☐☐☐☐

Le nombre de morts est exprimé pour 1 million d'habitants.

Sachant qu'en France, il y avait 66 770 000 habitants en 2017, combien y a t-il eu de morts sur les routes ? Arrondis à l'unité supérieure.

Il y a eu environ ☐★☐☐ morts.

Aide : tu peux utiliser un tableau de proportionnalité.

53	?
1 000 000	66 770 000

COLORIE EN ☒ ☺ ○ ✓ ★ **LES CASES : D10, E10, F10, G10, H10, I10, J10, K10, M10, N10, D11, E11, F11, G11, H11, I11, J11, K11, L11, M11, N11, F12, G12, I12, J12, K12, L12, M12, G13, H13, I13, J13, L13**

JOUR 15 : COUVREUR

Reporte les lettres correspondant aux symboles pour découvrir comment colorier le pixel art. Pour les chiffres, 1 = A, 2 = B, 3 = C....

1

Regarde cette **vidéo** sur le **métier de couvreur** : https://huit.re/couvreur

En quoi consiste le **métier de couvreur** ?

……

……

Pourquoi Sandrine a-t-elle arrêtée ses **études de lettres modernes** ?

……

……

Quelle **principale qualité** est nécessaire pour un couvreur ?

☐ m)être ponctuel ☐ n)ne pas avoir le vertige ☐ o)être drôle ☐ p)parler anglais

2

Sandrine doit réaliser un **devis** pour un client qui souhaite faire couvrir son garage.

Le toit est de forme rectangulaire et mesure 3m de haut pour 6m de long.

Pour les matériaux, les ardoises coûtent 55€ par m².

Pour la main-d'œuvre, chaque couvreur est payé 40€ par heure de travail.

Pour la dépose (retirer l'ancienne toiture), il faut 2h à Sandrine et son père.

Pour la pose de la nouvelle toiture, il faut 13h de travail à Sandrine et son père.

Quelle est la superficie du toit ? ☐ m²

Quel est le prix des matériaux nécessaires ? ☐☐☐ €

Combien de temps Sandrine et son père vont-ils travailler en tout sur ce chantier ? ☐ h

Quel sera le coût total de la main-d'œuvre (attention, ils sont 2 à travailler !) ? ☐ €

Quel sera le coût total des travaux (main-d'œuvre et matériaux) ? ☐ €

3

Sandrine réalise le toit d'une église avec le décor suivant. Reproduis-le.

COLORIE EN ☒ ○ ↑ ⁄ LES CASES : B7, C7, E7, F7, O7, B8, O8, B9, O9, B10, O10, C11, O11, D12, N12, E13, F13, M13, G14, H14, I14, J14, K14, L14